第57回　全京都軟式野球選手権（A級）大会

平成27年9月2日 抽選
平成27年9月2日変更
平成27年9月7日変更
平成27年9月8日変更

佐川印刷㈱

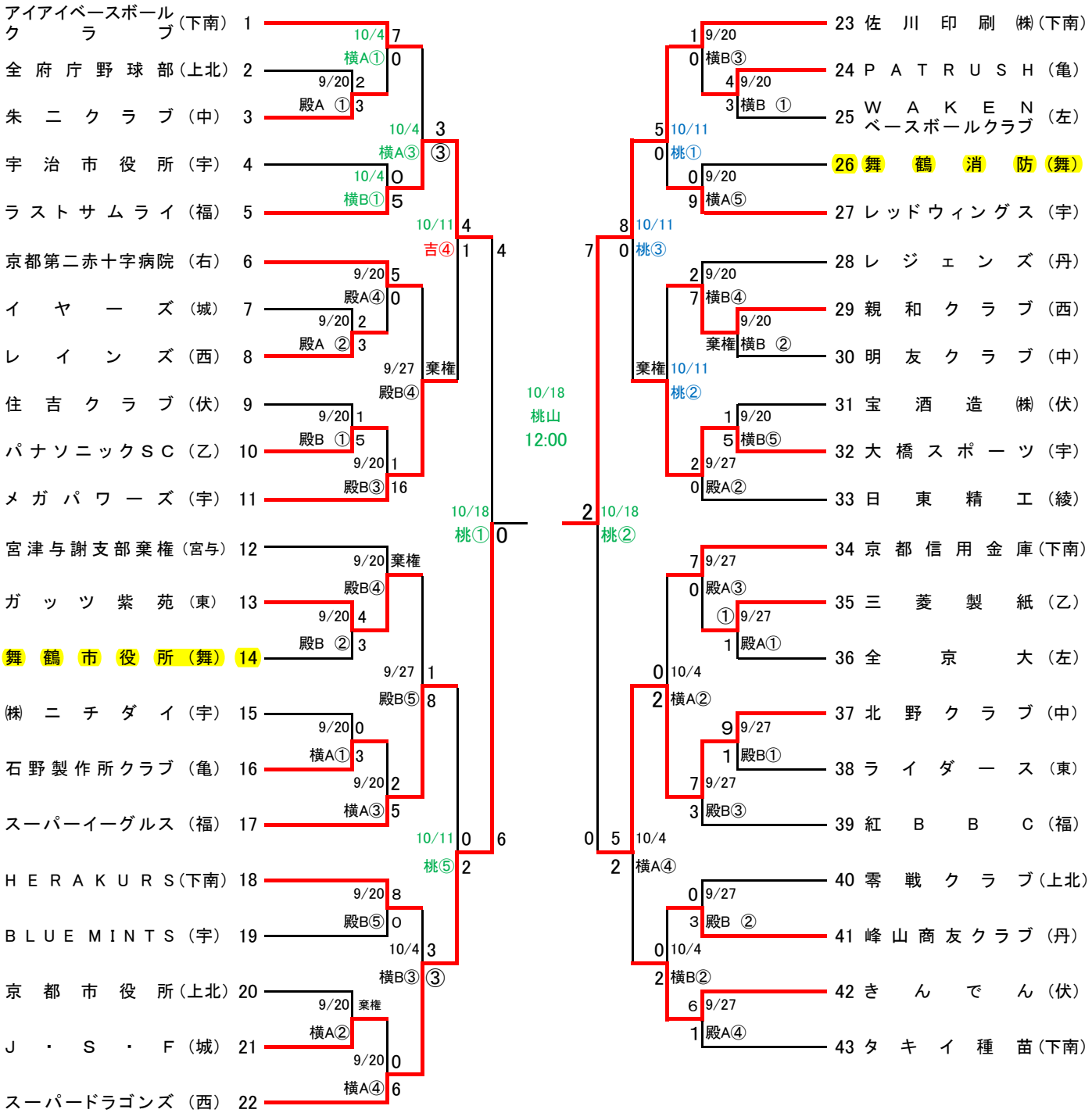

雨天連絡先　午前7時以降　問い合わせは代表者のみ

携帯電話　① 090-3942-6550
② 090-3942-8660
③ 090-2598-2699
④ 090-2598-9264

連盟本部（平日のみ）075-671-6644

試合開始予定時刻
1. 8:30
2. 10:00
3. 11:30
4. 13:00
5. 14:30

球場
殿田　（殿）
横大路　（横）
伏見桃山　（桃）
吉祥院（吉）